품번 ITEM	품 명 DESCRIPTION	재 질 MATERIAL	규격및도번 SPECIFICATION	비 고 REMARK
01	TOTAL ASS'Y			–

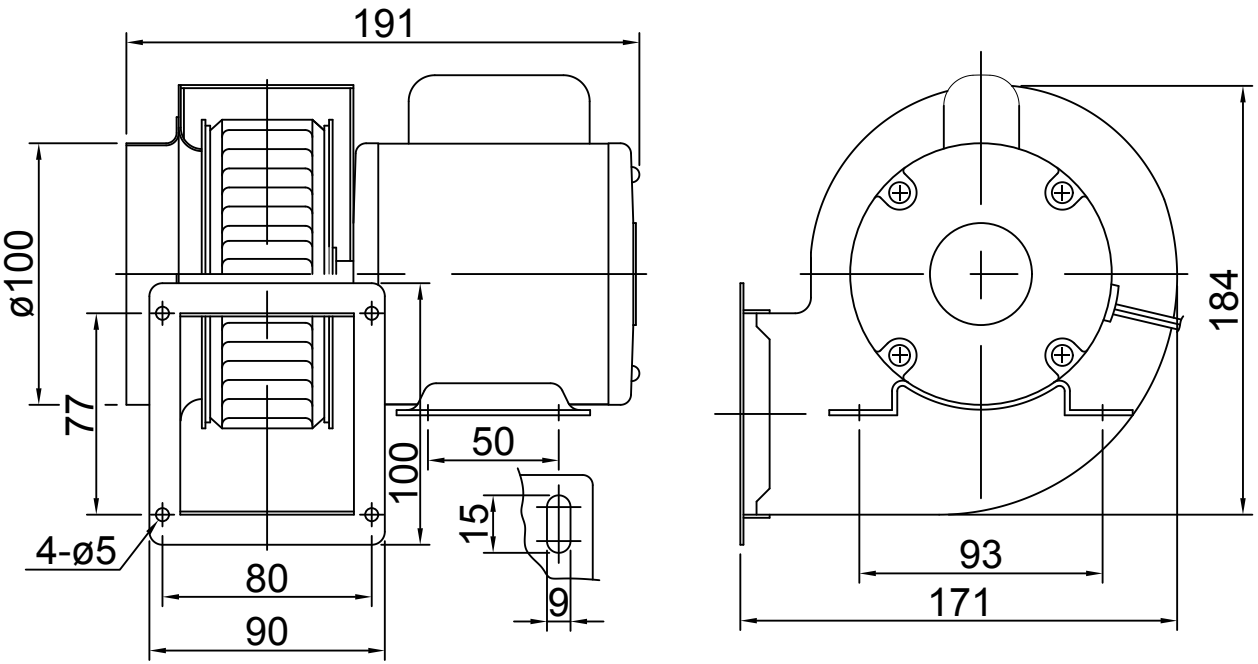

무기호공차 TOLERANCE (K.S)	
가공구분 PROCESSING	등 급 CLASS

Fanzic Fanzic Co.,Ltd.				TFB-ES118BS (C)	
삼 각 법 3RD ANGLE PROJECTION	척 도 SCALE	단 위 DIMENSION	작 성 일 DATE	도면명칭 TITLE	TOTAL ASS'Y
	NTS	mm	00.00.00		
제 도 DRAWN	설 계 DESIGNED	검 도 CHECKED	승 인 APPROVED	도면번호 DWG. NO.	LAXXXXXXX REV 0
				관련도번 REF. NO.	

개정 CHANGED